正面图

提手部件一 325G涂布牛卡

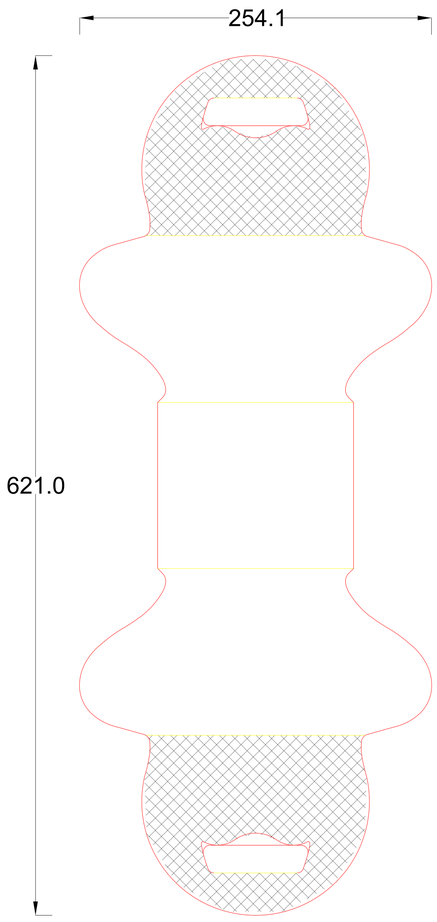

提手部件二*2pcs 325G涂布牛卡

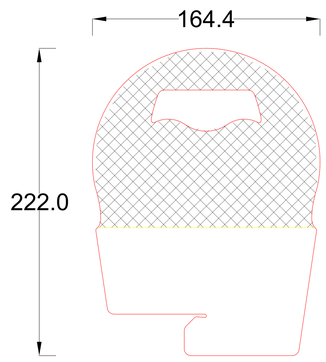

该部件每套对应2pcs

月饼内盒*8PSCS300GC1S

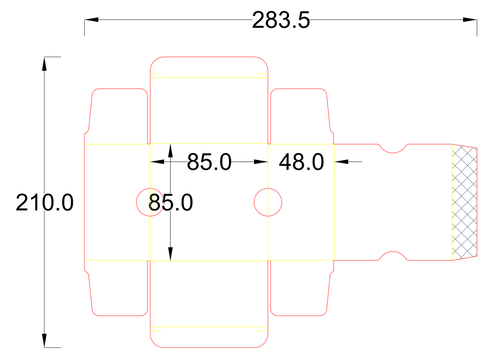

内托 350GC1S

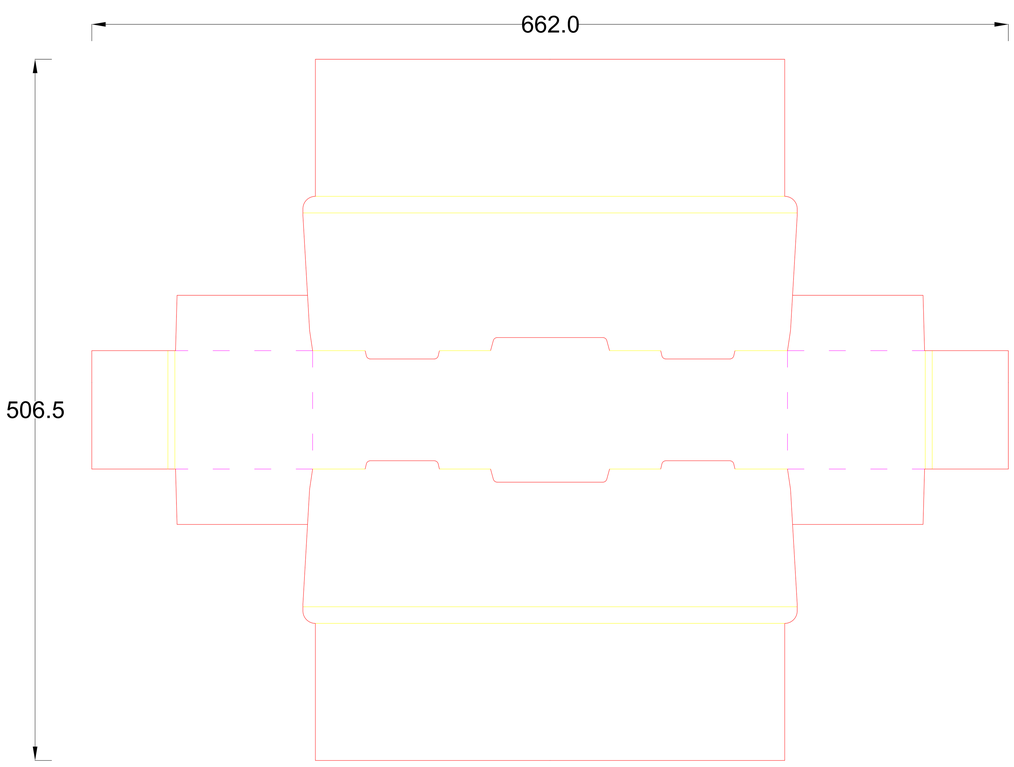

腰封 300g超白棉纸

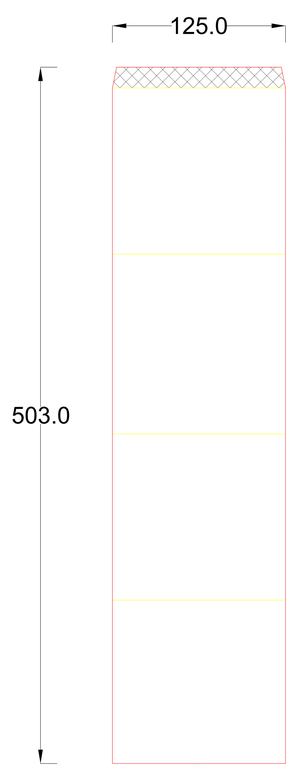

顶部盖板 300g超白棉纸

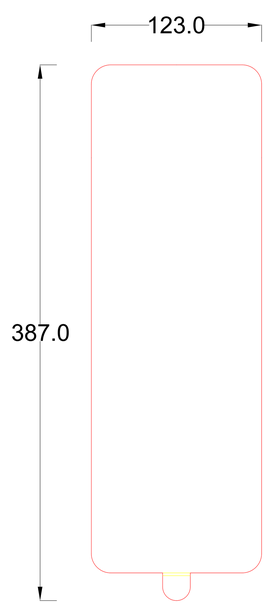

YUTO

深圳市裕同包装科技股份有限公司

客户名称: 五芳斋		设计师: Flor Ma	
项目名称: YT2022050710 五芳斋中秋礼盒_R02		营 业 :	
材 料 :		描 述 :	
单 位 : MM	比 例 : 1:1	输出日期: 05/20/2022	

线型颜色对应功能区分

切割
折线
齿刀
V槽
半穿
标注

纸纹方向